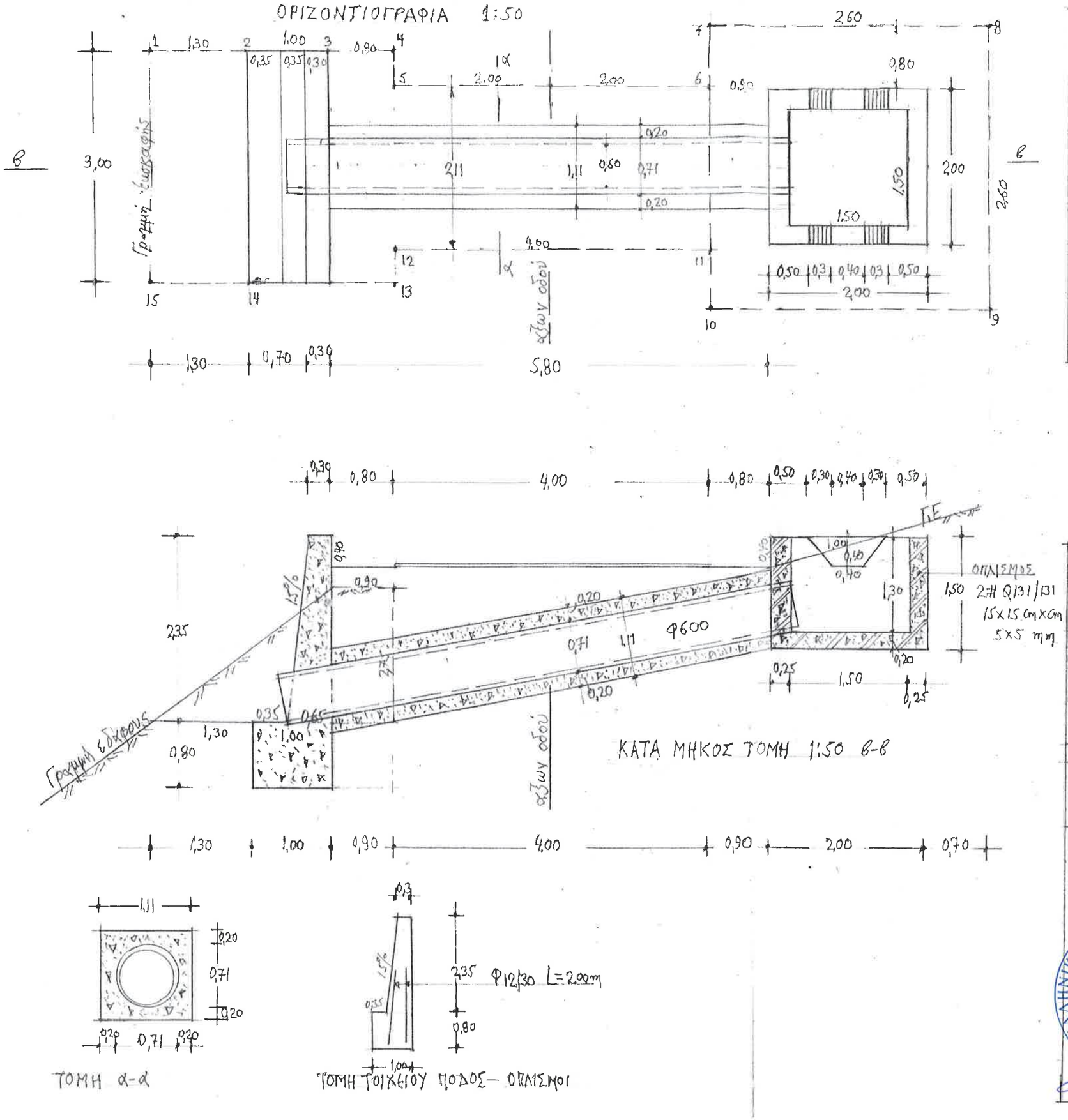

ΕΠΙΜΕΤΡΗΣΕΙΣ

1. ΕΚΣΚΑΦΕΣ ΤΕΧΝΙΚΩΝ ΕΡΓΩΝ = (7-8-9-10-7)+(5-6-11-12-5)+ +(1-4-13-15-1) = 2,60×2,60×1,30+4,00×2,11×1,60+[(0,90+3,20)× ×½×2,35+1,90×0,80]×3,00 = 41,30 m³

ΣΚΥΡΟΔΕΜΑ ΤΟΙΧΕΙΟΥ ΠΟΔΟΣ (0,30+0,65)×½×2,35+1,00×0,80)×3,00 = 5,75 m³

ΣΚΥΡΟΔΕΜΑ ΦΡΕΑΤΙΟΥ V = 2,00×2,00×1,50 − 1,50×1,50×1,30 − −2×[½×(1,00+0,40)×0,40×0,25] = 2,94 m³

ΣΚΥΡΟΔΕΜΑ ΤΣΙΜΕΝΤΟΣΩΛΗΝΟΣ V = (1,11×1,11 − π×0,71²/4)×5,60 = 4,68 m³

ΟΠΛΙΣΜΟΣ ΤΟΙΧΕΙΟΥ B_1 = 11 τεμ × 2×2,00×0,888 = 39,07 kgr

ΟΠΛΙΣΜΟΣ ΦΡΕΑΤΙΟΥ B_2 = 2×(8+6,00)×1,50×2,10 kgr/m² × 1,10 = 97,02 kgr
Q131/131 15×15 5×5

ΤΣΙΜΕΝΤΟΣΩΛΗΝΕΣ Φ600 L = 6,80 m

ΔΗΜΟΣ ΚΕΝΤΡΙΚΩΝ ΤΖΟΥΜΕΡΚΩΝ – ΤΕΧΝΙΚΗ ΥΠΗΡΕΣΙΑ

ΕΡΓΟ: Βελτίωση βατότητας αγροτικής οδού "Μικροσπηλιά-κάμπος" ΤΚ Μικροσπηλιάς Δήμου Κ. Τζουμερκών

ΘΕΜΑ ΣΧΕΔΙΟΥ	Αρ. Σχεδίου
ΣΩΛΗΝΩΤΟΣ ΟΧΕΤΟΣ Φ600 1:50 ΧΘ 0+175,50 m	Σ.Ο.1

ΒΟΥΡΓΑΡΕΛΙ 10/02/2022
ΘΕΩΡΗΘΗΚΕ
Ο ΠΡΟΙΣΤΑΜΕΝΟΣ Τ.Υ.

ΒΟΥΡΓΑΡΕΛΙ 10/02/2022
Ο ΣΥΝΤΑΞΑΣ

ΙΩΑΝΝΗΣ ΜΑΥΡΙΚΗΣ Η-Μ ΤΕ

Β. ΠΛΟΥΜΠΗΣ Π.Μ ΤΕ